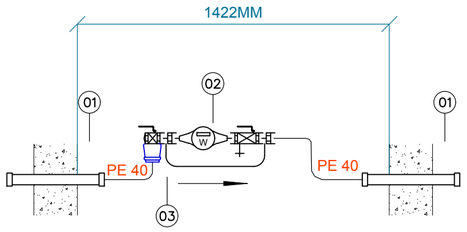

01	Muurdoorvoer (Beulco)	16193	2	57 mm	06.12
02	WATERMETER Qn 3,5 M100 MNR artist	11399	1	1"	260
03	Aansluitset Qn 3,5	15810	1	40x28	
POSNUMMER	ONDERDEEL	BW_SAP	Count	DIAMETER	LENGTE

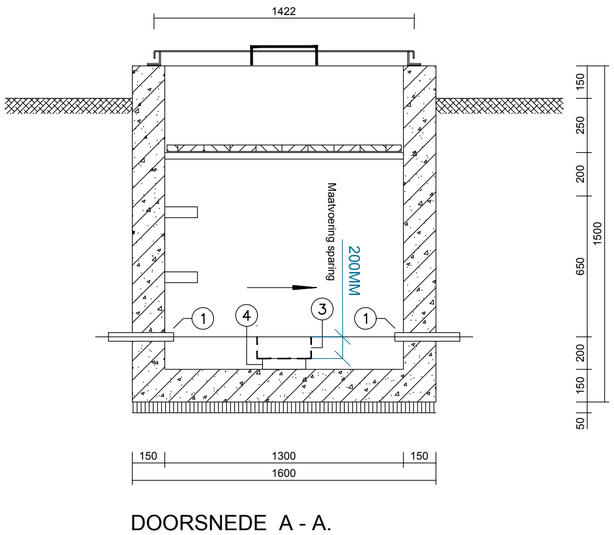

DOORSNEDE A - A.

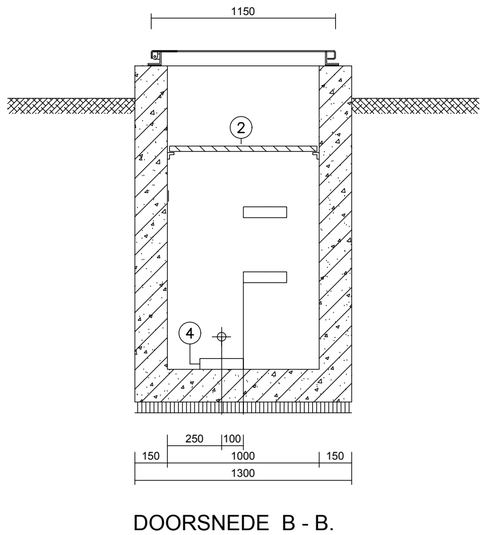

DOORSNEDE B - B.

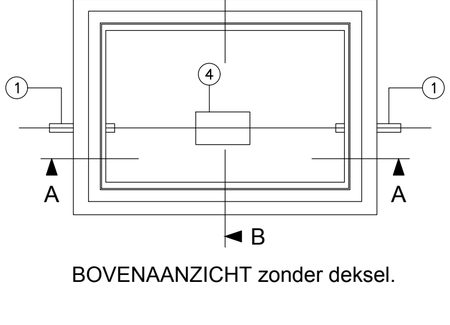

BOVENAANZICHT zonder deksel.

voor DETAILS PUTDEKSEL zie tekening 2.0.15.
PUT in WATERDICHTE UITVOERING van GEWAPEND BETON of METSELWERK.
INWENDIGE MATEN zijn BEPALEND. (NIET AFWIJKEN)

1	Muurdoorvoer (Beulco)	-	2	-	06.12
2	Tussendeksel	-	1	-	-
3	Watermeterbeugel	-	1	-	06.18
4	Montageblok	-	1	-	-
POSNUMMER	ONDERDEEL	DIAMETER	Count	LENGTE	SPECIFICATIE

Uitvoeringstekening

Meetinstallatie

Tekeningnummer
PUT1-CAP1

Meetinstallatie
verbruiksleiding capaciteit tot 5 m³/h

getekend	schaal	formaat
R.D	1:20	A 2
18-5-2021	versie	blad nr.
gecontroleerd	2.0	1

brabant Water

Datum | Wijziging | getekend | Versie

Gepiot op : woensdag 30 jun 2021 11:58:57

Q:\Appsdata\Autodesk\AutoCAD\Work\Projecten\Meetinstallaties A & B Accounts April 2020\Verbruik CAP 1\PUT1-CAP1-PUT1.dwg